VALVE D'EQUILIBRAGE POUR MOTEURS MPP-MPR-MCP-MCR
OVERCENTER VALVE FOR "MPP-MRP-MCP-MCR" MOTORS

SIMPLE EFFET
SINGLE ACTING

VBCDF-SE (MP-MR)

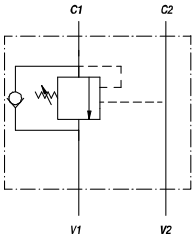

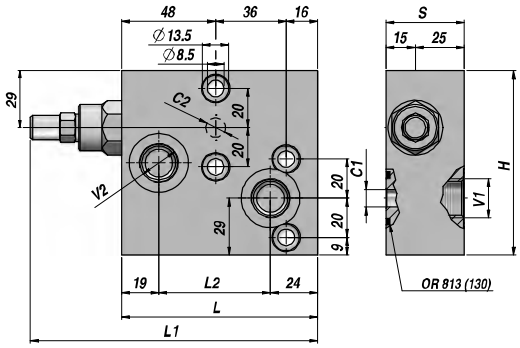

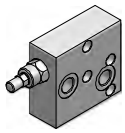

Code *Code*	V1 - V2 BSP	C1 - C2	Q MAX l/min	P MAX bar	PILOT RATIO	Type *Type*	L	L1	L2	H	S	kg
V2190.F008	1/2"	Ø9	50	350	1:4.5	VBCDF-SE 1/2"-PR	100	149	57	94	40	2,69

Réglage standard - *Standard setting* : 300~ bar Réglage Minimum - *Minimum setting* : 200 bar

SUR DEMANDE - *ON REQUEST* :
VBCDF/SF-SE ...AVEC DEBLOCAGE FREIN - *WITH BRAKE RELEASE PORT*

MATERIEL CORPS : ACIER FLASQUABLE
BODY MATERIAL : STEEL *FACE MOUNTING*

VALVE D'EQUILIBRAGE POUR MOTEURS MPP-MPR-MCP-MCR
OVERCENTER VALVE FOR "MPP-MRP-MCP-MCR" MOTORS

DOUBLE EFFET
DOUBLE ACTING

VBCDF-DE (MP-MR)

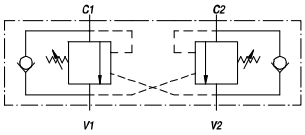

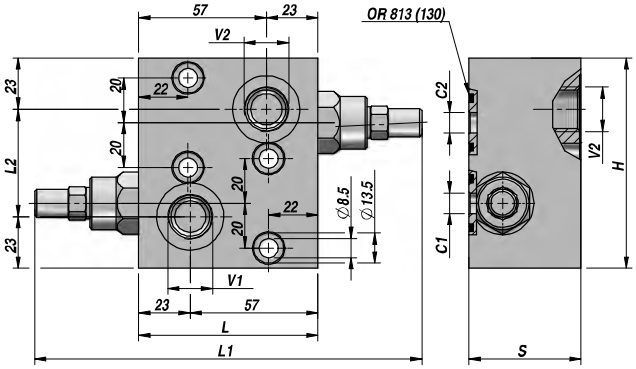

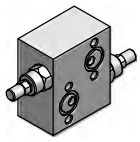

Code *Code*	V1 - V2 BSP	C1 - C2	Q MAX l/min	P MAX bar	PILOT RATIO	Type *Type*	L	L1	L2	H	S	kg
V2290.F008	1/2"	Ø9	50	350	1:4.5	VBCDF-DE 1/2"-PR	80	172	48	94	50	2,71

Réglage standard - *Standard setting* : 300~ bar Réglage Minimum - *Minimum setting* : 200 bar

SUR DEMANDE - *ON REQUEST* :
VBCDF/SF-DE ...AVEC DEBLOCAGE FREIN - *WITH BRAKE RELEASE PORT*

MATERIEL CORPS : ACIER FLASQUABLE
BODY MATERIAL : STEEL *FACE MOUNTING*

La société peut apporter toute modification au produit sans avis préalable.
The company reserves the right to modify the product at any time without prior notice.