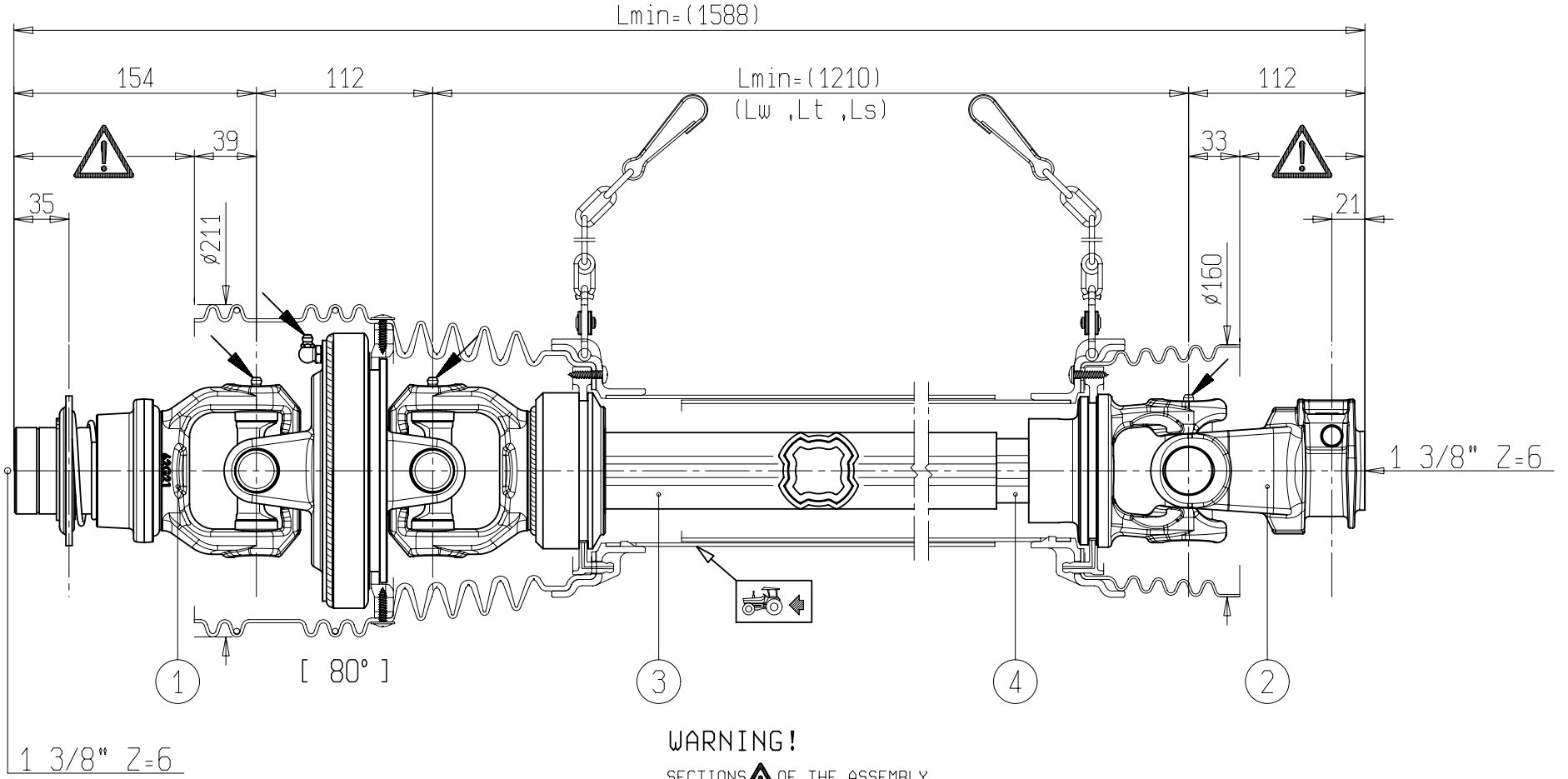

WARNING!

SECTIONS ⚠ OF THE ASSEMBLY MARKED ⚠ ARE NOT SHIELDED AND MUST BE SHIELDED BY AN INTERACTIVE GUARDING SYSTEM. BONDIOLI & PAVESI DECLINES RESPONSIBILITY IF PROPER GUARDS ARE NOT PROVIDED OR MAINTAINED.

1	CODICE / *CODE* WR7	LATO TRATTORE / *TRACTOR SIDE*	LATO MACCHINA / *IMPLEMENT SIDE*	TIPO-TYPE SFT-S6	CLIENTE / *CUSTOMER*	RIF.CLIENTE / *CUSTOMER REF.*
2	CODICE / *CODE* 007	27 / 100	30,2 / 79,4	DATA / *DATE* 23/7/2019	DISEGNATO / *DESIGNED BY*	TIPO DI MACCHINA / *TYPE OF IMPLEMENT*
3	53,9 / 3 — L=1055			LUNGHEZZA MAX IN LAVORO / *MAX WORKING LENGTH* Lw=1717	STUDIO / *DESIGN*	ORIGINE / *ORIGIN*
4	47,4 / 4,75 — RILSAN L=1075	VELOCITA' MAX / *MAX SPEED* 540 min^{-1}	M max 3000 Nm	LUNGHEZZA MAX TEMPORANEA / *MAX TEMPORARY LENGTH* Lt=1886	NOTE / *NOTES* DRAFT	CODICE / *CODE* CS6R121CEWR7007 — REV.
				LUNGHEZZA MAX NON IN ROTAZIONE / *MAX LENGTH AT STANDSTILL* Ls=1971		

BONDIOLI & PAVESI

VIETATE LE RIPRODUZIONI NON AUTORIZZATE TOUTE REPRODUCTION NON AUTORISEE EST INTERDITE REPRODUCTION NOT PERMITTED NICHT GENEHMIGTE VERVIELFAELTIGUNGEN SIND UNZULAESSIG PROHIBIDA LA RIPRODUCCION NO AUTORIZADA