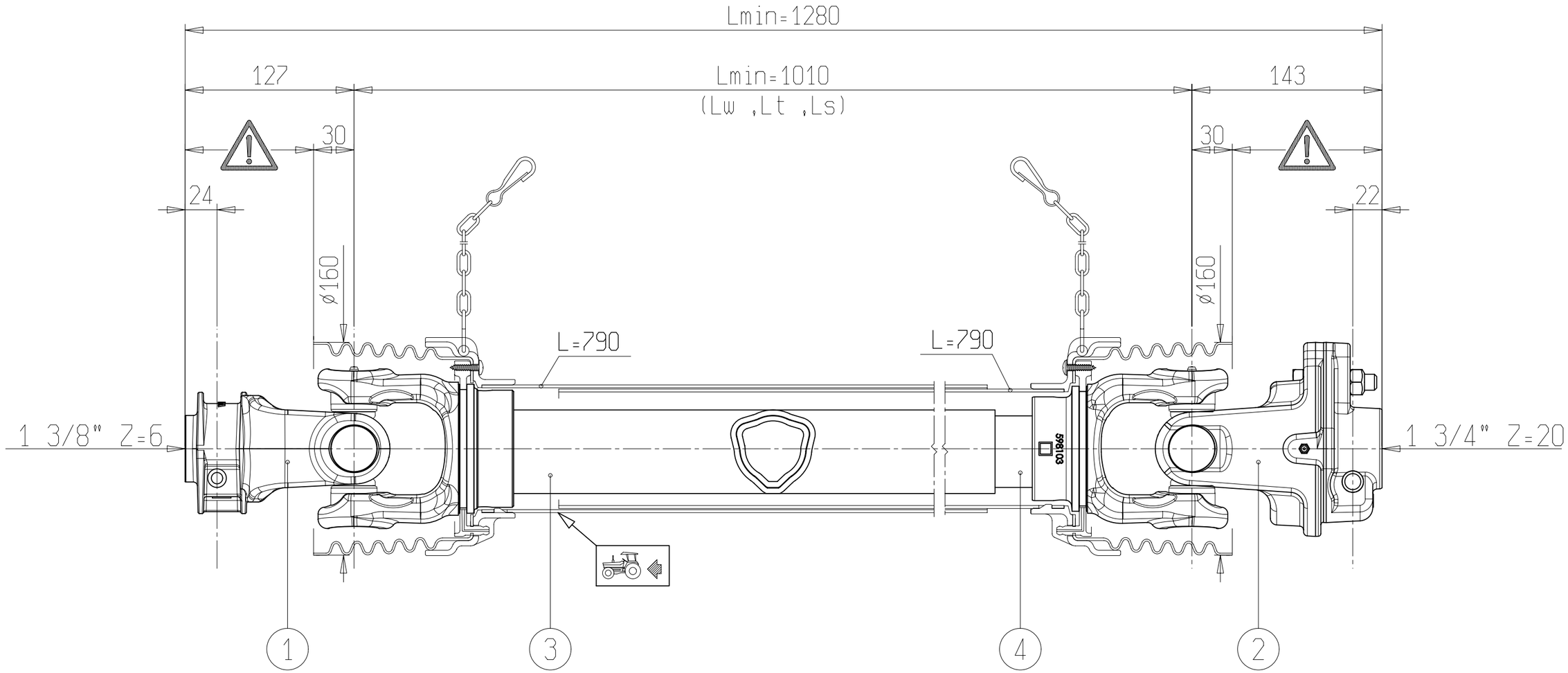

WARNING!

SECTIONS ⚠ OF THE ASSEMBLY MARKED ⚠ ARE NOT SHIELDED AND MUST BE SHIELDED BY AN INTERACTIVE GUARDING SYSTEM. BONDIOLI & PAVESI DECLINES RESPONSIBILITY IF PROPER GUARDS ARE NOT PROVIDED OR MAINTAINED.

1	CODICE / *CODE* 007	LATO TRATTORE / *TRACTOR SIDE*	LATO MACCHINA / *IMPLEMENT SIDE*	TIPO-TYPE G9	CLIENTE / *CUSTOMER* 5200100 Egil Eng & Co.A/S	RIF.CLIENTE / *CUSTOMER REF.*
* 2	CODICE / *CODE* 6060M3818R LB 3500Nm P.			DATA / *DATE* 27/11/2015	DISEGNATO / *DESIGNED BY* A.Caffagni	TIPO DI MACCHINA / *TYPE OF IMPLEMENT*
3	63 / 4 — L=825	34,9 / 106	34,9 / 106	LUNGHEZZA MAX IN LAVORO / *MAX WORKING LENGTH* Lw=1395	STUDIO / *DESIGN*	ORIGINE / *ORIGIN*
4	54 / 4 — L=825	VELOCITA' MAX / *MAX SPEED* 540 min^{-1}	M max 3900 Nm	LUNGHEZZA MAX TEMPORANEA / *MAX TEMPORARY LENGTH* Lt=1523	NOTE / *NOTES* SPECIALE PER POSIZIONE 2	CODICE / *CODE* 8G9N101CE007001 — REV. 0
				LUNGHEZZA MAX NON IN ROTAZIONE / *MAX LENGTH AT STANDSTILL* Ls=1587		

BONDIOLI & PAVESI

VIETATE LE RIPRODUZIONI NON AUTORIZZATE TOUTE REPRODUCTION NON AUTORISEE EST INTERDITE REPRODUCTION NOT PERMITTED NICHT GENEHMIGTE VERVIELFAELTIGUNGEN SIND UNZULAESSIG PROHIBIDA LA RIPRODUCCION NO AUTORIZADA