IMR4

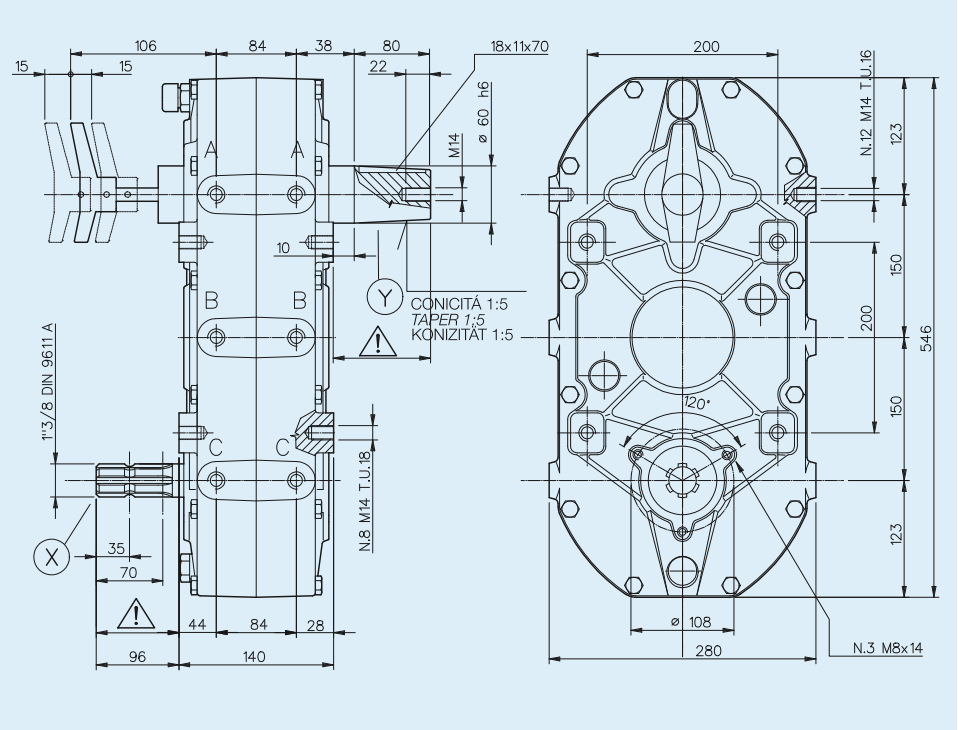

RAPPORTO *RATIO* VERHÄLTNIS	INGRESSO *INPUT* EINGANG				USCITA *OUTPUT* AUSGANG		MONTAGGIO *ARRANGEMENT* MONTAGE	ENTRATA *INPUT* EINGANG	CODICE *CODE* BESTELLNUMMER
		POTENZA *POWER* LEISTUNG		COPPIA *TORQUE* DREHM.	COPPIA *TORQUE* DREHM.				
	min^{-1}	CV	kW	N·m	N·m	min^{-1}			
1:1	540	80	58.8	1061	955	540	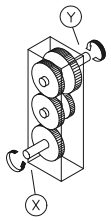	X	6004.005.019
1,94:1					1850	278			
1:1	540	80	58.8	1061	955	540		X	6004.005.1023
2,3:1					2340	235			

PESO INDICATIVO *APPROXIMATE WEIGHT* GEWICHT CA.	OLIO CONSIGLIATO *RECOMMENDED OIL* EMPFOHLENES ÖL	MATERIALI *MATERIALS* WERKSTOFF			CUSCINETTI *BEARINGS* NADELLAGER				
		SCATOLA *CASE* GEHAUSE	ALBERI *SHAFTS* WELLEN	INGRANAGGI *GEARS* VERZAHNUNG					
Kg.	SAE 90 Kg.				A	B	C	D	E
60	3,5	G 25	20MnCr5	20MnCr5	6212	6309	6208		

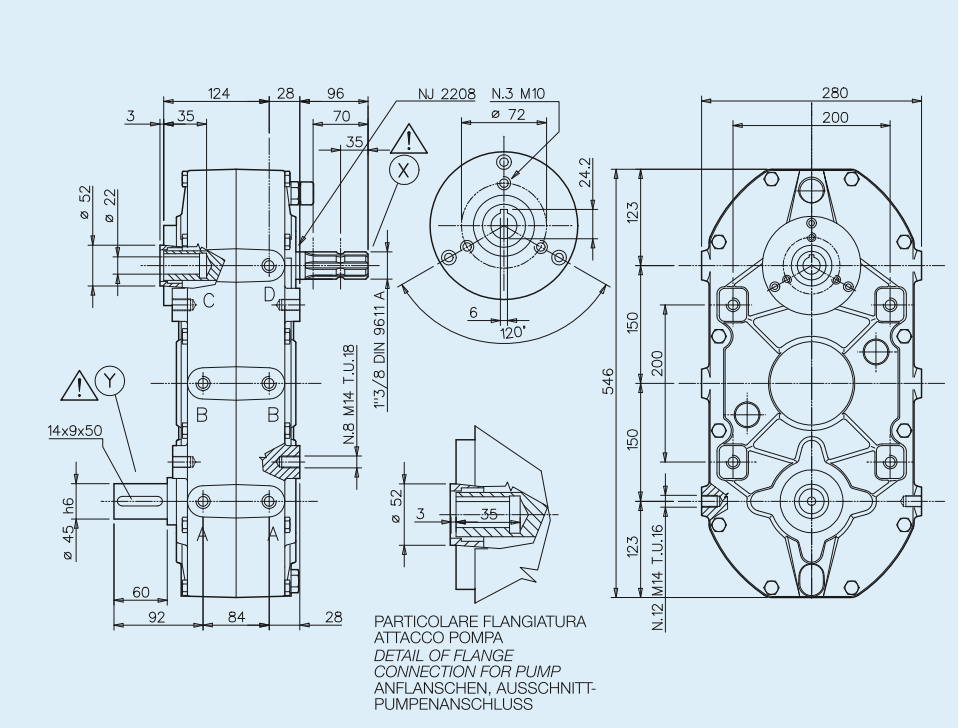

RAPPORTO *RATIO* VERHÄLTNIS	INGRESSO *INPUT* EINGANG				USCITA *OUTPUT* AUSGANG		MONTAGGIO *ARRANGEMENT* MONTAGE	ENTRATA *INPUT* EINGANG	CODICE *CODE* BESTELLNUMMER
		POTENZA *POWER* LEISTUNG		COPPIA *TORQUE* DREHM.	COPPIA *TORQUE* DREHM.				
	min⁻¹	CV	kW	N·m	N·m	min⁻¹			
1:1	540	100	73.5	1326	1260	540	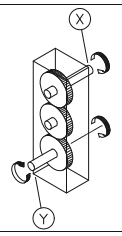	X	6004.317.010
1,94:1	540	100	73.5	1326	2444	278		X	6004.317.019

PESO INDICATIVO *APPROXIMATE WEIGHT* GEWICHT CA.	OLIO CONSIGLIATO *RECOMMENDED OIL* EMPFOHLENES ÖL	MATERIALI *MATERIALS* WERKSTOFF			CUSCINETTI *BEARINGS* NADELLAGER				
Kg.	SAE 90 Kg.	SCATOLA *CASE* GEHAUSE	ALBERI *SHAFTS* WELLEN	INGRANAGGI *GEARS* VERZAHNUNG	A	B	C	D	E
60	3,5	G 25	20MnCr5	20MnCr5	6212	6309	6208	NJ2208	