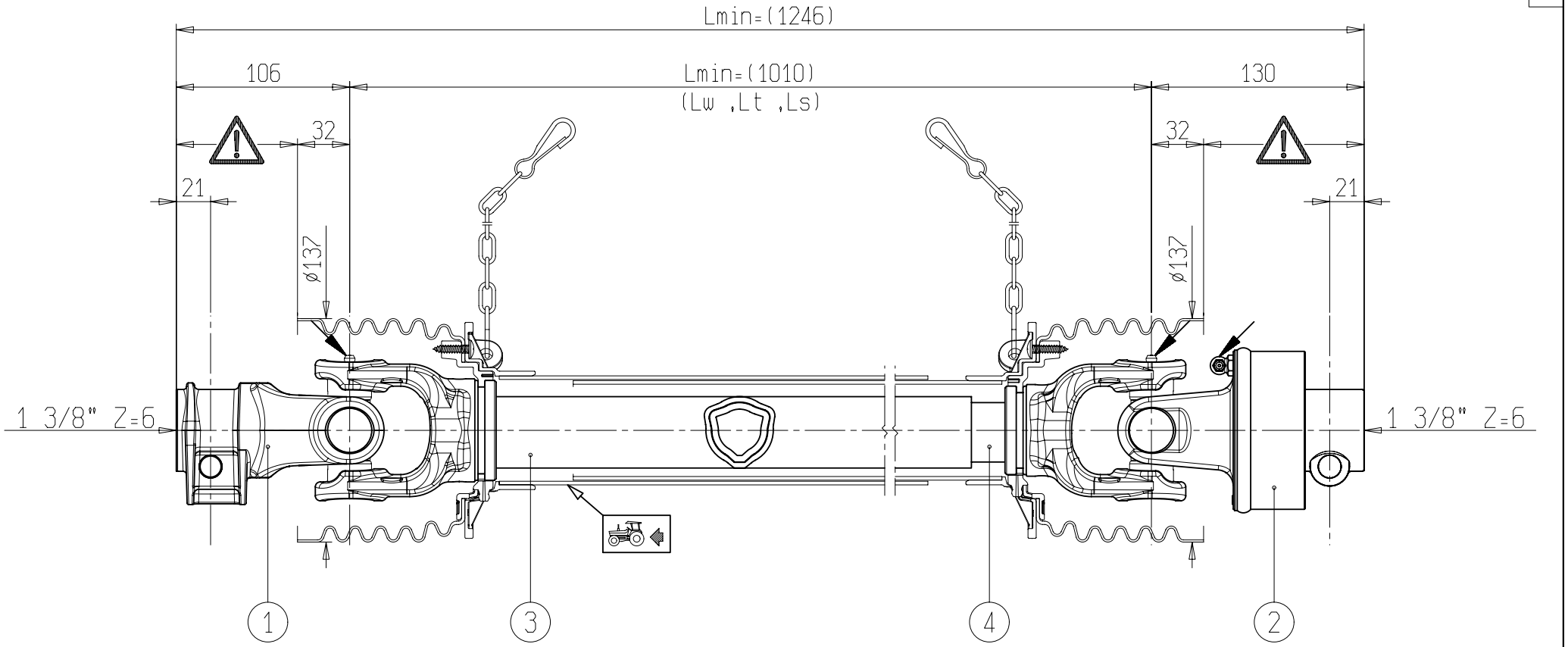

WARNING!

SECTIONS ⚠ OF THE ASSEMBLY MARKED ⚠ ARE NOT SHIELDED AND MUST BE SHIELDED BY AN INTERACTIVE GUARDING SYSTEM. BONDIOLI & PAVESI DECLINES RESPONSIBILITY IF PROPER GUARDS ARE NOT PROVIDED OR MAINTAINED.

1	CODICE *CODE* 007	LATO TRATTORE *TRACTOR SIDE*	LATO MACCHINA *IMPLEMENT SIDE*	TIPO-TYPE G4	CLIENTE / *CUSTOMER* 5200100 Egil Eng & Co.A/S	RIF.CLIENTE / *CUSTOMER REF.*
2	CODICE *CODE* 096 RA1	27 / 74,6	27 / 74,6	DATA / *DATE* 10/6/2026	DISEGNATO / *DESIGNED BY*	TIPO DI MACCHINA / *TYPE OF IMPLEMENT*
3	43.5 / 3.4 L=870			LUNGHEZZA MAX IN LAVORO *MAX WORKING LENGTH* Lw=1425	STUDIO / *DESIGN*	ORIGINE / *ORIGIN*
4	36 / 4 L=870	VELOCITA' MAX *MAX SPEED* 540 min^{-1}	M max 2000 Nm	LUNGHEZZA MAX TEMPORANEA *MAX TEMPORARY LENGTH* Lt=1563	NOTE / *NOTES* DRAFT	CODICE / *CODE* 7G4N101CE007096
				LUNGHEZZA MAX NON IN ROTAZIONE *MAX LENGTH AT STANDSTILL* Ls=1632		REV.

BONDIOLI & PAVESI

QUESTO DISEGNO CONTIENE INFORMAZIONI RISERVATE.LA RIPRODUZIONE TOTALE O PARZIALE E'VIETATA SENZA PREVIO ACCORDO SCRITTO CON BONDIOLI & PAVESI.

THIS DRAWING CONTAINS CONFIDENTIAL INFORMATION.REPRODUCTION IN WHOLE OR IN PART IS PROHIBITED WITHOUT PRIOR WRITTEN AGREEMENT WITH BONDIOLI & PAVESI.