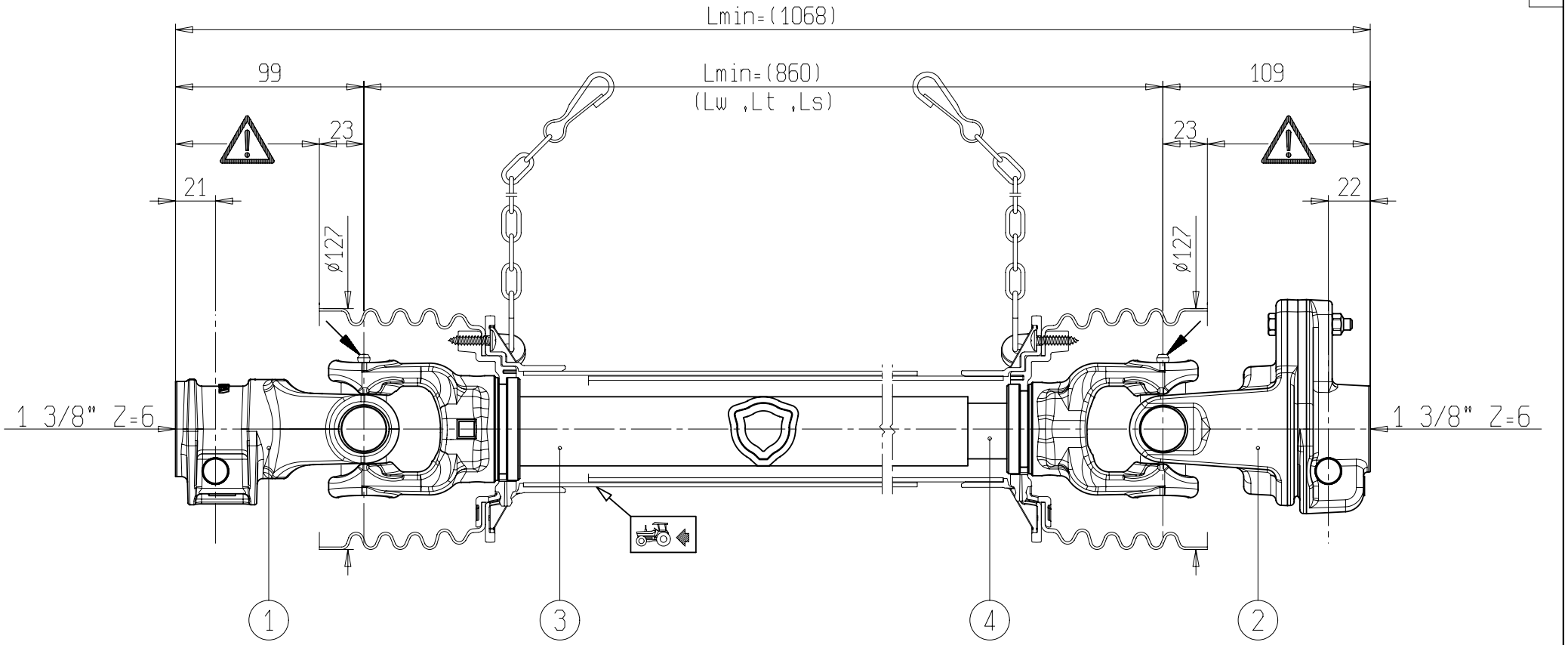

WARNING!

SECTIONS ⚠ OF THE ASSEMBLY MARKED ⚠ ARE NOT SHIELDED AND MUST BE SHIELDED BY AN INTERACTIVE GUARDING SYSTEM. BONDIOLI & PAVESI DECLINES RESPONSIBILITY IF PROPER GUARDS ARE NOT PROVIDED OR MAINTAINED.

1	CODICE *CODE* 007	LATO TRATTORE *TRACTOR SIDE*	LATO MACCHINA *IMPLEMENT SIDE*	TIPO-TYPE G2	CLIENTE / *CUSTOMER*	RIF.CLIENTE / *CUSTOMER REF.*
2	CODICE *CODE* 098 LB 950 Nm	23,8 / 61,3	23,8 / 61,3	DATA / *DATE* 23/7/2019	DISEGNATO / *DESIGNED BY*	TIPO DI MACCHINA / *TYPE OF IMPLEMENT*
3	36 / 3.2 L=735			LUNGHEZZA MAX IN LAVORO *MAX WORKING LENGTH* Lw=1208	STUDIO / *DESIGN*	ORIGINE / *ORIGIN*
4	29 / 4 L=735	VELOCITA' MAX *MAX SPEED* 540 min^{-1}	M max 1050 Nm	LUNGHEZZA MAX TEMPORANEA *MAX TEMPORARY LENGTH* Lt=1324	NOTE / *NOTES* DRAFT	CODICE / *CODE* 7G2N086CE007098
				LUNGHEZZA MAX NON IN ROTAZIONE *MAX LENGTH AT STANDSTILL* Ls=1382		REV.

BONDIOLI & PAVESI

VIETATE LE RIPRODUZIONI NON AUTORIZZATE TOUTE REPRODUCTION NON AUTORISEE EST INTERDITE REPRODUCTION NOT PERMITTED NICHT GENEHMIGTE VERVIELFAELTIGUNGEN SIND UNZULAESSIG PROHIBIDA LA REPRODUCCION NO AUTORIZADA