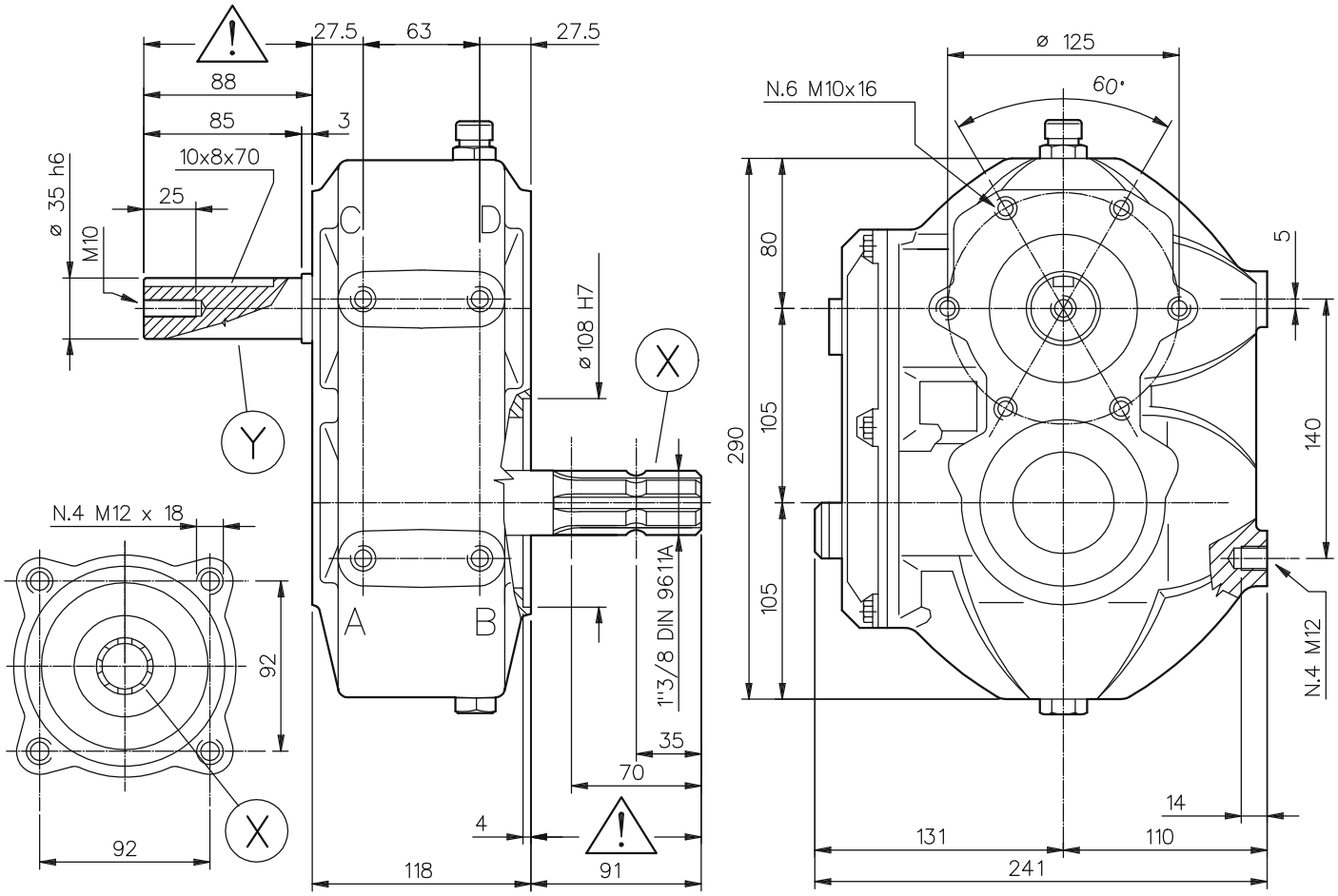

ATTENZIONE ! WARNING ! ATTENTION ! ACHTUNG !

GLI ALBERI CONTRASSEGNATI NON SONO PROTETTI.OGNI COMPONENTE IN ROTAZIONE DEVE AVERE UNA PROTEZIONE SPECIFICA O INTEGRATA CON LA MACCHINA. BIMA DECLINA OGNI RESPONSABILITA' IN CASO LE IDONEE PROTEZIONI NON SIANO PREVISTE

ROTATING SHAFTS MARKED ARE NOT SHIELDED.ANY SHAFT AND COUPLING NOT GUARDED BY LOCATION MUST BE SHIELDED BY AN INTERACTIVE GUARDING SYSTEM.BIMA DECLINES RESPONSABILITY IF PROPER GUARDS ARE NOT PROVIDED AND MAINTAINED

DIE MIT GEKENNZEICHNETEN WELLEN STND FREILIEGEND.JEDES DREHENDE BAUTEIL MUSS EINEN SPEZIFISCHEN BEI NICHT GEEIGNETEN ODER UNZUREICHEND INSTANDGEHALTENEN SCHUTZVORRICHTUNGEN LEHNT BIMA JEGLICHE VERANTWORTUNG AB

LES ARBRES REPEREES PAR SONT SANS PROTECTEUR.CHAQUE COMPOSANT EN ROTATION DOIT ETRE OBLIGATOIREMENT PROTEGE PAR UN BOL SPECIFIQUE.BIMA DECLINE TOUTE RESPONSABILITE CONTRE TOUTE NEGLIGENCE

RAPPORTO RATIO RAPPORT VERHALTNIS	ENTRATA INPUT ENTREE EINGANG N.giri rpm T/min U/min	POTENZA POWER PUISSANCE LEISTUNG CV	POTENZA POWER PUISSANCE LEISTUNG kW	COPPIA TORQUE COUPLE DREHM. N · m	USCITA OUTPUT SORTIE AUSGANG COPPIA TORQUE COUPLE DREHM. N · m	N.giri rpm T/min U/min	MONTAGGIO ARRANGEMENT MONTAGE MONTAGE	ENTRATA INPUT ENTREE EINGANG	CODICE CODE CODE BESTELLNUMMER
1:1	540	70	51.4	928	926	540	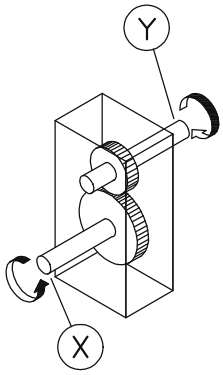	Y	6005.002.010
1:1	540	70	51.4	928	926	540		X	
1.9:1	540	36	26.4	477	895	284		Y	6005.002.019
1:1.9	540	70	51.5	928	482	1026		X	
2.5:1	540	24	17.6	318	785	216		Y	6005.002.025
1:2.5	540	60	44	795	314	1350		X	
3:1	540	20	14.7	265	785	180		Y	6005.002.030
1:3	540	60	44	795	261	1620		X	
3.57:1	540	15	11	199	701	151		Y	6005.002.035
1:3.57	540	60	44	795	220	1927		X	
4:1	540	15	11	199	785	135		Y	6005.002.040
1:4	540	60	44	795	196	2160		X	
7:1	540	10	7.3	130	875	77		Y	6005.002.070
1:7	540	60	44	795	111	3780		X	

Peso indicativo Approximate weight Poids indicatif Gewicht ca.	Olio consigliato Recomended oil grade Huile preconisée Empfohlenes öl	Materiali Materials Materiaux Werkstoff: Scatola Case Boite Gehause	Alberi Shafts Arbres Wellen	Ingranaggi Gears Engrenages Verzahnung	Cuscinetti Bearings Roulement Nadellager A	B	C	D	E
Kg.23	SAE 90 Kg. 1.2	G 25	20MnCr5	20MnCr5	6210	6210	6208	6208	

BIMA si riserva di apportare modifiche senza preavviso BIMA reserve the right to change specifications without notice BIMA se reserve le droite de modifier ses modeles sans aucun preavis BIMA behalt sich technische anderungen vor ohne mitteilung

BIMA Via F. Casorati n.7 Reggio E. 42100 ITALY Tel. 0522 – 511300 Telefax 0522 – 513295 E–Mail bima@libero.it

BIMA © COPYRIGHT 7/89